ATEX-Zulassung Typ 7030

- Unsere ATEX-Drehgeber jetzt auch mit Zulassung für Staub
- Inkrementaler Drehgeber in ATEX-Ausführung
- Bauart "Druckfeste Kapselung" mit Freigabe Zone 1, 2 und 21, 22
- Ex II 2G EEx d II C T6 und Ex II 2D IP6x T85°C
- Durchgehende Hohlwelle oder Welle mit ø 12 mm

Einer für alle Fälle:

– **Zone 1, 2 und 21, 22**:
Ex II 2G EEx d II C T6 und
Ex II 2D IP6x T85°C

Kompakt:

– Einbautiefe von nur 94 mm
– **durchgehende Hohlwelle**
für geringere Einbautiefe

Sicher

– kurzschlussfeste Ausgänge
– Verpolungsschutz
– Überspannungsschutz

Mechanische Kennwerte:

Drehzahl:	max. 6000 min^{-1}
Trägheitsmoment des Rotors:	ca. 15 x 10^{-6} kgm^2
Anlaufdrehmoment:	< 0,05 Nm
Wellenbelastbarkeit radial:	20 N (bei Wellenausführung)
Wellenbelastbarkeit axial:	10 N (bei Wellenausführung)
Gewicht:	ca. 1,2 kg
Schutzart nach EN 60 529:	IP 65
Arbeitstemperaturbereich:	-20° C ... +60 °C[1)]
Welle:	nicht rostender Stahl
Schockfestigkeit nach DIN-IEC 68-2-27:	1000 m/s^2, 6 ms
Vibrationsfestigkeit nach DIN-IEC 68-2-6:	100 m/s^2, 10...2000 Hz
Explosionsschutz Zone 1 und 21 ExII2GEExdIICT6 und ExII2DIP6xT85°C	

[1)] nicht betauend

10, 20, 25, 30, 50, 60, 100, 120, 125, 127, 150, 180, 200, 216, 240, 250, 254, 256, 300, 314, 360, 375, 400, 500, 512, 600, 625, 720, 745, 750, 762, 800, 900, 927, 1000, 1024, 1250, 1270, 1400, 1500, 1800, 2000, 2048, 2250, 2400, 2500, 3000, 3600, 4000, 4096, 5000

Andere Impulszahlen auf Anfrage

Jetzt mit ATEX-Staub Zulassung

Elektrische Kennwerte:

Ausgangsschaltung:	RS 422 (TTL-kompatibel)	Gegentakt
Versorgungsspannung:	5 V (±5 %) oder 10 ... 30 V DC	10 ... 30 V DC
Stromaufnahme (ohne Last) ohne Invertierung:	-	typ. 55 mA / max. 125 mA
Stromaufnahme (ohne Last) mit Invertierung:	typ. 40 mA / max. 90 mA	typ. 80 mA/ max.150 mA
Zul. Last/Kanal:	max. ±20 mA	max. ±30 mA
Impulsfrequenz:	max. 300 kHz	max. 300 kHz
Signalpegel high:	min. 2,5 V	min. U_B –2,5 V
Signalpegel low:	max. 0,5 V	max. 2,0 V
Anstiegszeit tr	max. 200 ns	max. 1 µs
Abfallzeit tf	max. 200 ns	max. 1 µs
Kurzschlussfeste Ausgänge[1)]	ja[2)]	ja
Verpolschutz der Versorgungsspannung:	nein	ja
CE-konform gemäß EN 61000-6-1, EN 61000-6-4 und EN 61000-6-3		

[1)] Bei korrekt angelegter Versorgungsspannung
[2)] Nur max. ein Kanal darf kurzgeschlossen sein:
(bei U_B = 5 V ist Kurzschluss gegenüber einem anderen Kanal, 0 V, oder +U_B zulässig.)
(bei U_B = 10 ... 30 V ist Kurzschluss gegenüber einem anderen Kanal oder 0 V zulässig.)

Bitte Beachten:

– Bei der Installation sind alle aktuellen Normen zum Errichten elektrischer Anlagen in explosionsgefährdeten Bereichen zu beachten!

– Manipulationen am Geber (öffnen, mechanische Bearbeitung) führen zum Verlust der ATEX-Zulassung und der Gewährleistung! Die Folgehaftung übernimmt der Installateur.

Rotative Messtechnik

Inkrementale Drehgeber in Wellenausführung

ATEX-Zulassung Typ 7030

Anschlussbelegung:

Signal:	0V	0V Sensor[2)]	$+U_B$	$+U_B$ Sensor[2)]	A	$\overline{A}$	B	$\overline{B}$	0	$\overline{0}$	Schirm
Aderfarbe:	WH	GY PK	BN	RD BU	GN	YE	GY	PK	BU	RD	PH[1)]

[1)] PH = Schirm liegt am Steckergehäuse an.
[2)] Die Sensorleitungen sind intern mit der Spannungsversorgung verbunden. Spezielle Netzteile regeln über die Rückführung der Spannung den Spannungsabfall an langen Leitungen nach. Werden die Leitungen nicht benutzt, sollten sie einzeln isoliert und nicht angeschlossen werden.

- Bei Ausführung RS 422 ist das Leitungsende bei großen Leitungslängen mit entsprechendem Wellenwiderstand abzuschließen.

Unbenutzte Ausgänge sind vor Inbetriebnahme zu isolieren.

Maßbilder:

8.7030.14xx

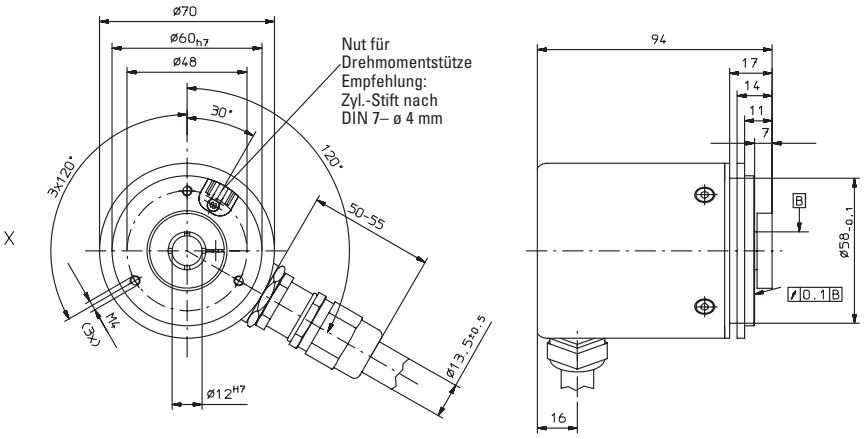

8.7030.25xx

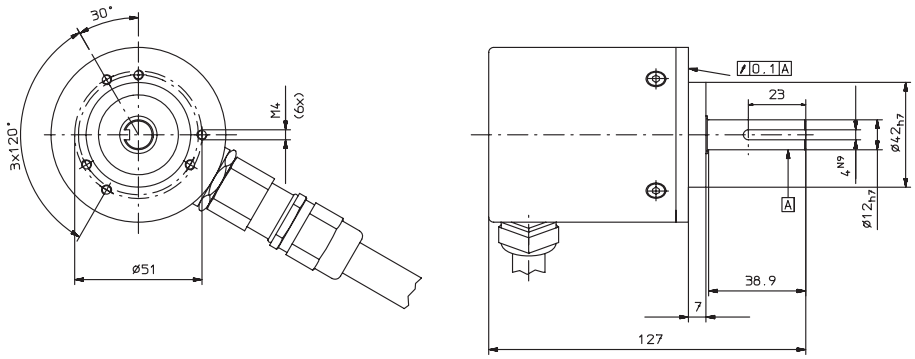

ATEX-Zulassung Typ 7030

8.7030.26xx

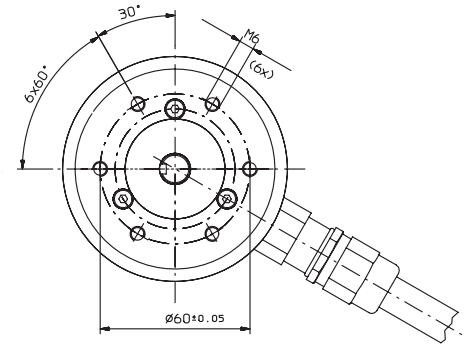

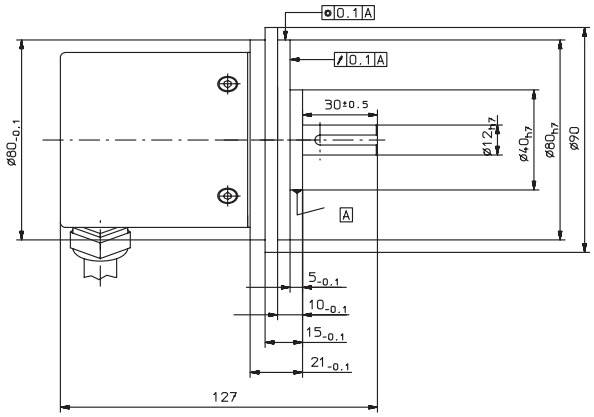

8.7030.27xx

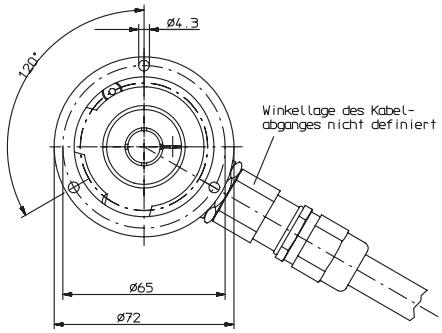

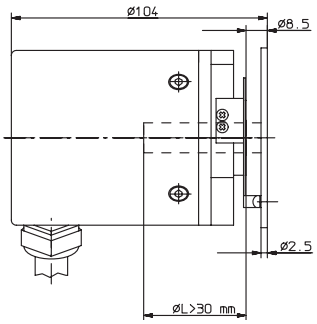

Bestellschlüssel:

8.7030.XXXX.XXXX

Baureihe

Flansch und Hohlwelle, bzw. Welle
- 14 = Synchroflansch mit durchgehender Hohlwelle ø 12 mm
- **25 = Klemmflansch mit Welle ø 12 mm**
- 26 = Klemmflansch mit Welle ø 12 mm und aufgeschraubtem Adapter
- **27 = Statorkupplung mit durchgehender Hohlwelle 12 mm**

Impulszahl
(z.B. 250 Impulse => 0250)

Anschlussart
- **2 = Kabel radial (2 m PVC-Kabel) andere Kabellängen auf Anfrage**

Ausgangsschaltung und Versorgungsspannung
- **1 = RS 422 (mit Invertierungen) 5 V Versorgungsspannung**
- 2 = Gegentakt (ohne Invertierungen) 10 ... 30 V Versorgungsspannung
- **3 = Gegentakt (mit Invertierungen) 10 ... 30 V Versorgungsspannung**
- 4 = RS 422 (mit Invertierungen) 10 ... 30 V Versorgungsspannung

*Vorzugstypen sind **fett** markiert*